男子団体形（5チーム）

番号	学校名	第１ラウンド		
		形名	得点	順位
1	附属中			
2	神埼中			
3	江北中			
4	田代中			

女子団体形（３チーム）

番号	学校名	第１ラウンド		
		形名	得点	順位
1	西部中			
2	田代中			
3	鳥栖西中			

女子個人形

第１プール

番号	選手名	学校名	第１ラウンド			第２ラウンド		
			形名	得点	順位	形名	得点	順位
1	ハラ　アキ 原 亜綺	(田代中)						
2	コジマ　サエ 小島 彩瑛	(龍谷中)						
3	クボタ　アイカ 久保田 亜依迦	(大和中)						
4	ヤカベ　クミ 矢ヶ部 久未	(佐賀清和中)						
5	ミヤザキ　サチホ 宮崎 祥歩	(鳥栖中)						
6	オオクマ　ユイ 大隈 結衣	(上峰中)						
7	ヒサノ　リン 久野 凜	(伊万里中)						
8	カキギ　マナ 柿木 真菜	(三根中)						
9	ニシムラ　ナツキ 西村 夏生	(牛津中)						

第２プール

番号	選手名	学校名	第１ラウンド			第２ラウンド		
			形名	得点	順位	形名	得点	順位
10	ヤマグチ　カンナ 山口 栞奈	(福富中)						
11	ヨシイエ　カエデ 吉家 楓	(田代中)						
12	コンドウ　メイ 近藤 芽生	(浜玉中)						
13	ナカヤマ　ハルカ 中山 春花	(成章中)						
14	ナカオ　アマネ 中尾 天音	(鳥栖西中)						
15	アオキ　ユヅキ 青木 夢月姫	(第一中)						
16	ミネ　サナ 峰 紗菜	(西部中)						
17	ヒラカワ　メイ 平川 芽生	(北方中)						
18	サトウ　サキ 佐藤 沙紀	(香楠中)						
19	テラダ　モモカ 寺田 百華	(成穎中)						

女子個人形

第３プール

番号	選手名	学校名	第１ラウンド			第２ラウンド		
			形名	得点	順位	形名	得点	順位
20	オカダ　リン 岡田 倫	(鳥栖西中)						
21	ツルゾノ　リオ 水流薗 理緒	(伊万里中)						
22	ハシモト　リノ 橋本 莉乃	(福富中)						
23	キタハラ　メグミ 北原 愛深	(西部中)						
24	オノ　アズサ 小野 梓	(城北中)						
25	ゴトウ　ユイ 後藤 唯衣	(鳥栖中)						
26	アオキ　ラム 青木 徠夢	(唐津東中)						
27	タナカ　ルナ 田中 月姫	(鍋島中)						
28	オオイシ　ノア 大石 乃愛	(田代中)						
29	オガタ　アイミ 小形 愛実	(山代中)						

第４プール

番号	選手名	学校名	第１ラウンド			第２ラウンド		
			形名	得点	順位	形名	得点	順位
30	モリサキ　ハルナ 森﨑 陽菜	(香楠中)						
31	ツムラ　マトイ 津村 纏	(西部中)						
32	エシタ　ソラ 江下 宙来	(附属中)						
33	シオカワ　アオイ 塩川 葵	(鳥栖西中)						
34	スオウ　リイア 周防 梨衣愛	(大和中)						
35	ドイ　ノゾミ 土井 望実	(致遠館中)						
36	ノザキ　ソナ 野﨑 宙奈	(相知中)						
37	ササキ　アヤノ 佐々木 彩乃	(田代中)						
38	ナカヤマ　マホ 中山 真歩	(三根中)						

男子個人形

第１プール

番号	選手名	学校名	第１ラウンド			第２ラウンド		
			形名	得点	順位	形名	得点	順位
1	クギオ　ユウタロウ 釘尾 侑太郎	(東部中)						
2	タケドミ　コウヤ 武富 洸弥	(江北中)						
3	マルタ　セイシロウ 丸田 誠志朗	(附属中)						
4	スエイシ　ユウキ 居石 悠希	(相知中)						
5	ショウジマ　ヒロト 生島 弘翔	(神埼中)						
6	ヤマダ　ユウタ 山田 裕太	(田代中)						
7	オオクマ　ショウト 大隈 翔斗	(上峰中)						
8	アラマキ　ハルマ 荒巻 悠真	(基山中)						
9	ナカノ　イヒロ 中野 偉央	(鳥栖中)						
10	クノ　リュウノスケ 久野 龍之介	(福富中)						
11	エンジョウジ　ツカサ 円城寺 司	(昭栄中)						

第２プール

番号	選手名	学校名	第１ラウンド			第２ラウンド		
			形名	得点	順位	形名	得点	順位
12	オオシロ　アスミ 大城 飛純	(北方中)						
13	イシダ　マサムネ 石田 雅宗	(弘学館中)						
14	ヤマモト　ミキト 山本 幹人	(田代中)						
15	ツジ　ダイキ 辻 大樹	(大和中)						
16	ヤマサキ　シント 山﨑 心人	(成穎中)						
17	モリ　チナツ 森 千夏	(白石中)						
18	ミツヨシ　タイガ 光吉 泰雅	(昭栄中)						
19	タケシタ　リョウスケ 竹下 怜佑	(附属中)						
20	コガ　ダイキ 古賀 大貴	(芦刈中)						
21	ミネ　ケイジュ 峯 啓珠	(江北中)						

男子個人形

第３プール

番号	選手名	学校名	第１ラウンド			第２ラウンド		
			形名	得点	順位	形名	得点	順位
22	タニガワ　ハルト 谷川 悠斗	(田代中)						
23	コジマ　カズノリ 小島 一悟	(附属中)						
24	カタヤマ　タクマ 片山 拓真	(第一中)						
25	ヤマグチ　ヨシヤ 山口 善也	(福富中)						
26	テラサキ　ジン 寺﨑 仁	(神埼中)						
27	タズノキ　ヤスタカ 尋木 康貴	(致遠館中)						
28	エグチ　ヒロツグ 江口 拓次	(江北中)						
29	カネガエ　ヨシヒロ 鐘ヶ江 佳大	(龍谷中)						
30	タダクマ　トキ 只隈 仁貴	(鳥栖中)						
31	ナカムラ　サトアキ 中村 智亮	(東脊振中)						

第４プール

番号	選手名	学校名	第１ラウンド			第２ラウンド		
			形名	得点	順位	形名	得点	順位
32	ジンノウチ　トシアキ 陣内 俊明	(城東中)						
33	ツジ　リョウタ 辻 亮太	(大和中)						
34	モリ　ヨイチ 森　与一	(東陵中)						
35	テラサキ　ユウシン 寺崎 悠紳	(田代中)						
36	ハシモト　コウ 橋本 昂旺	(江北中)						
37	ミヤハラ　サク 宮原 咲	(北茂安中)						
38	ヨシタケ　エイタ 吉武 瑛汰	(神埼中)						
39	コヤナギ　ハルキ 小柳 遥輝	(附属中)						
40	ナカオ　ダイスケ 中尾 太亮	(鳥栖西中)						
41	ツジ　コウタロウ 辻 孝大郎	(塩田中)						

男子団体組手（7チーム）

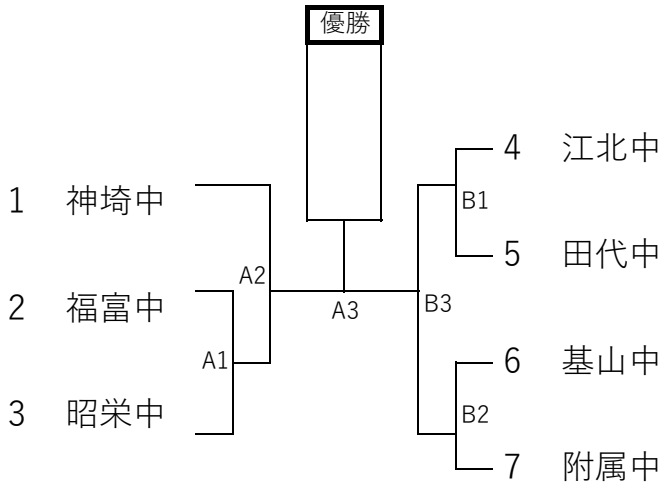

女子団体組手（７チーム）

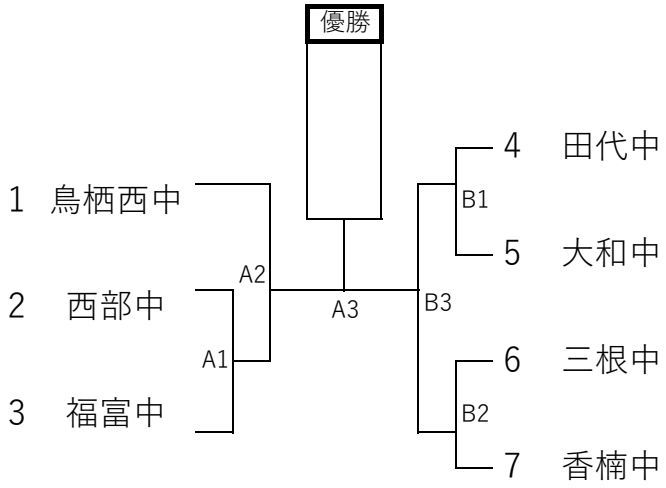

女子個人組手（37名）

1	オクムラ　ユウキ 奥村 友紀	(鳥栖西中)
2	ノザキ　ソナ 野﨑 宙奈	(相知中)
3	ヒロナカ　ルナ 弘中 琉月	(大和中)
4	ツムラ　マトイ 津村 纏	(西部中)
5	ナカムラ　カノコ 中村 佳乃子	(田代中)
6	エシタ　ソラ 江下 宙来	(附属中)
7	ドイ　ノゾミ 土井 望実	(致遠館中)
8	アオキ　ユヅキ 青木 夢月姫	(第一中)
9	トウゴウ　セイラ 東郷 星羅	(基山中)
10	アオキ　ラム 青木 徠夢	(唐津東中)
11	ヤマグチ　カンナ 山口 栞奈	(福富中)
12	オガタ　アイミ 小形 愛実	(山代中)
13	キタハラ　メグミ 北原 愛深	(西部中)
14	ヨシイエ　カエデ 吉家 楓	(田代中)
15	ナカヤマ　マホ 中山 真歩	(三根中)
16	シオカワ　アオイ 塩川 葵	(鳥栖西中)
17	オオクマ　ユイ 大隈 結衣	(上峰中)
18	タナカ　ルナ 田中 月姫	(鍋島中)
19	コジマ　サエ 小島 彩瑛	(龍谷中)

20	モリサキ　ハルナ 森﨑 陽菜	(香楠中)
21	オノ　アズサ 小野 梓	(城北中)
22	ササキ　アヤノ 佐々木 彩乃	(田代中)
23	ヒラカワ　メイ 平川 芽生	(北方中)
24	テラダ　モモカ 寺田 百華	(成穎中)
25	オカダ　リン 岡田 倫	(鳥栖西中)
26	ヒサノ　リン 久野 凜	(伊万里中)
27	ナカヤマ　ハルカ 中山 春花	(成章中)
28	ゴトウ　ユイ 後藤 唯衣	(鳥栖中)
29	サトウ　サキ 佐藤 沙紀	(香楠中)
30	ハシモト　リノ 橋本 莉乃	(福富中)
31	ミヤザキ　サチホ 宮崎 祥歩	(鳥栖中)
32	オオイシ　ノア 大石 乃愛	(田代中)
33	ミネ　サナ 峰 紗菜	(西部中)
34	コンドウ　メイ 近藤 芽生	(浜玉中)
35	カキギ　マナ 柿木 真菜	(三根中)
36	ナカオ　アマネ 中尾 天音	(鳥栖西中)
37	クボタ　アイカ 久保田 亜依迦	(大和中)

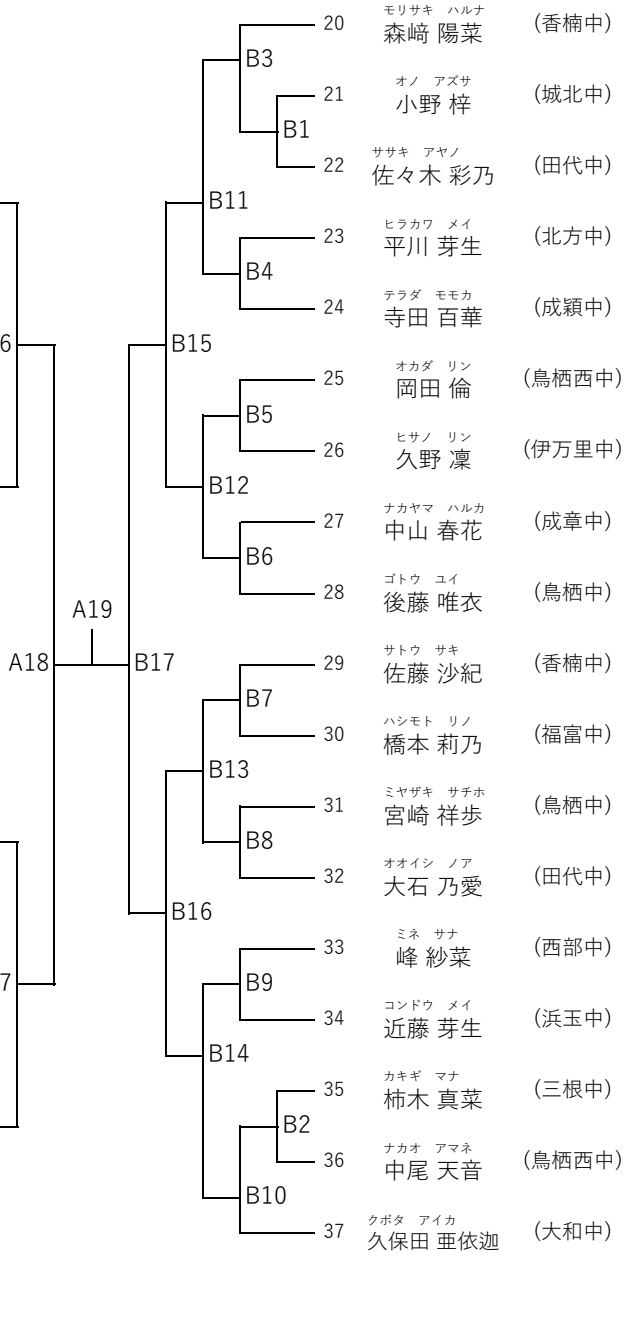

優先順位決定戦		
		(　　)
		(　　)

男子個人組手（39名）

1	ショウジマ　ヒロト 生島 弘翔	（神埼中）	A4
2	ミネ　ケイジュ 峯 啓珠	（江北中）	A1
3	タニガワ　ユウト 谷川 悠斗	（田代中）	A12
4	ナカノ　イヒロ 中野 偉央	（鳥栖中）	A5
5	エンジョウジ　ツカサ 円城寺 司	（昭栄中）	A16
6	タケシタ　リョウスケ 竹下 怜佑	（附属中）	A6
7	カタヤマ　タクマ 片山 拓真	（第一中）	A13
8	ツジ　コウタロウ 辻 孝大郎	（塩田中）	A7
9	オオクマ　ショウト 大隈 翔斗	（上峰中）	A19
10	ヤマグチ　ヨシヤ 山口 善也	（福富中）	A8
11	テラサキ　ジン 寺﨑 仁	（神埼中）	A18
12	ヒラカワ　リキ 平川 璃樹	（北方中）	A2
13	ヤマサキ　シント 山﨑 心人	（成穎中）	A14
14	コジマ　カズノリ 小島 一悟	（附属中）	A9
15	ナカオ　ダイスケ 中尾 太亮	（鳥栖西中）	A17
16	エグチ　ヒロツグ 江口 拓次	（江北中）	A10
17	ジンノウチ　トシアキ 陣内 俊明	（城東中）	A15
18	アラマキ　ハルマ 荒巻 悠真	（基山中）	A3
19	ヤマモト　ミキト 山本 幹人	（田代中）	A11

20	ハシモト　コウ 橋本 昂旺	（江北中）	B4
21	トウゴウ　シンラ 東郷 森羅	（基山中）	B1
22	ナカムラ　サトアキ 中村 智亮	（東脊振中）	B12
23	ミツヨシ　タイガ 光吉 泰雅	（昭栄中）	B5
24	テラサキ　ユウシン 寺崎 悠紳	（田代中）	B16
25	タダクマ　トキ 只隈 仁貴	（鳥栖中）	B6
26	モリ　チナツ 森 千夏	（白石中）	B13
27	クギオ　ユウタロウ 釘尾 侑太郎	（東部中）	B2
28	タズノキ　ヤスタカ 尋木 康貴	（致遠館中）	B7
29	マルタ　セイシロウ 丸田 誠志朗	（附属中）	B18
30	カネガエ　ヨシヒロ 鐘ヶ江 佳大	（龍谷中）	B8
31	ヨシタケ　エイタ 吉武 瑛汰	（神埼中）	B3
32	ヤマダ　ユウタ 山田 裕太	（田代中）	B14
33	コガ　ダイキ 古賀 大貴	（芦刈中）	B9
34	クノ　リュウノスケ 久野 龍之介	（福富中）	B17
35	イシダ　マサムネ 石田 雅宗	（弘学館中）	B10
36	タケトミ　コウヤ 武富 洸弥	（江北中）	B15
37	モリ　ヨイチ 森　与一	（東陵中）	B4
38	クロイワ　ユウマ 黒岩 悠真	（北方中）	B11
39	コヤナギ　ハルキ 小柳 遥輝	（附属中）	

優先順位決定戦		
		（　　）
		（　　）